# Manómetro Industrial - Modelo NWR-GL

Exactitud 2/1/2%

## Características

**Caja:**
Caja y aro engrampado tipo bayoneta en acero inoxidable AISI-304 o AISI 316L (opcional XYW), llena con glicerina (Obs: no puede ser utilizado en fluidos oxidantes), con opcionales para otro líquido amortiguador de vibraciones. A prueba de tiempo. Diámetro nominal 100 mm. Grado de protección IP 65.

**Cuadrante:**
Aluminio, fondo blanco y marcación en negro.

**Puntero:**
Aluminio, balanceada, sin ajuste.

**Visor:**
Vidrio.

**Sistema sensor:**
Tubo Bourdon en bronce fosforoso y zócalo en latón, para rangos desde vacío hasta 250 kgf/cm². Tubo Bourdon en acero inoxidable AISI-316 y zócalo en latón, para rangos desde 300 hasta 1000 kgf/cm².

**Mecanismo:**
Tipo engranajes, en latón, con recursos para ajustes de angularidad. En inox para rangos desde 300 hasta 1000 kgf/cm².

**Montaje:**
Local, en superfície o embutido en panel.

**Conexión:**
Conexión Inferior o trasera con rosca de 1/4” o 1/2” NPT o BSP.

**Rangos de presión:**
Desde vacío hasta 1000 kgf/cm² (ver folleto de selección de escalas).

**Temperatura de operación:**
Mínima de -7°C y máxima de 65°C para ambiente y fluido de proceso.

**Límites de sobrepresión:**
El límite de sobrepresión es de 1,15 veces el rango total sin afectar la calibración para presiones hasta 250 kgf/cm². Por encima de 250 kgf/cm² es de 1,10 veces el rango total.

## Aplicaciones

Medición de presión con opcionales para alarma o indicación de máxima presión en industrias en general, equipamentos industriales, sistemas de efluentes, sistemas hidráulicos y neumáticos, y otros.
Debe estar protegido de la intemperie.

## Accesorios

**Contacto eléctrico:**
Simple o doble, resistivo o inductivo, montado en visor de policarbonato expandido (tipo burbuja).

**Sello de diafragma:**
Aisla el sensor de presión de eventuales efectos provocados por corrosión, partículas sólidas, cristalización, alta viscosidad, congelamiento y otros.

**Amortiguador de pulsación:**
Para línea de presión pulsante. Estabiliza la aguja y evita el desgaste del movimiento.

**Protector de manómetro:**
Provisto de ajuste externo para bloqueo de sobrepresión de línea.

**Tubo sifón:**
Produce la caída de la temperatura del fluido en aplicaciones de medición de vapor y de otros fluidos con alta temperatura.

## Dimensiones

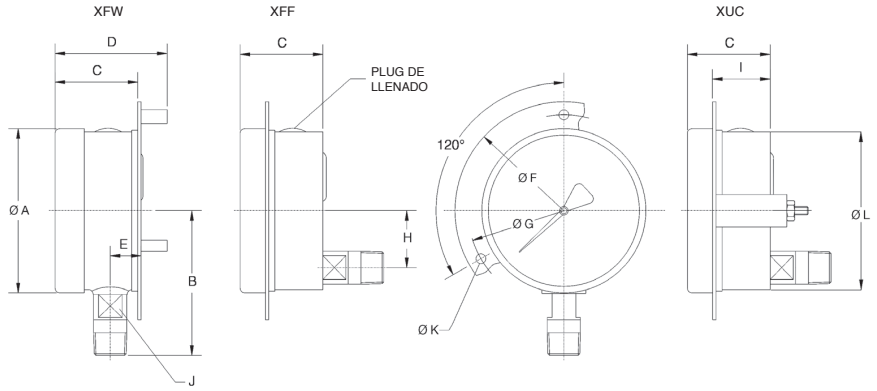


| DIÁMETRO NOMINAL (mm) | DIMENSIONES (mm) | | | | | | | | | | | |
|---|---|---|---|---|---|---|---|---|---|---|---|---|
| | ØA | B | C | D | E | ØF | G | H | I | J | ØK | ØL |
| 100 | 101 | 90 | 52 | 62 | 19 | 132 | 117 | 35 | 32 | 17 | 6 | 99 |

## Opcionales

| DESCRIPCIÓN | | | CÓDIGO |
|---|---|---|---|
| ***Funciones Especiales*** | | | |
| Indicación de máximo o mínimo | Puntero de arrastre de ajuste externo con llave (No se puede utilizar con contacto eléctrico y debe añadir un 0,5% al valor de precisión) | | XEP |
| Alertas en el mostrador | Faixas de aviso de colores (enviar croquis) | | XZD |
| | Fondo negro con esfera y agujas blancas | | XBD |
| Escala especial | Para receptor neumático (proporcionar señal del transmisor) | | XPR |
| | Prensa hidráulica (proporcionar Ø del pistón y escala de fuerza) | | XDI |
| | Otros - Esfera manual (enviar croquis) | | |
| ***Protección Adicional del Operador*** | | | |
| Expositor con mayor resistencia | Fragmentos adheridos por película interna - Vidrio | | XSG |
| | laminado Fragmentos no cortantes - Vidrio templado | | XTW |
| ***Adaptación à Planta*** | | | |
| Montaje | En panel | Brida intermedia para montaje empotrado (véanse los dibujos acotados) | XFF |
| | | Abrazaderas traseras en "U" (ver dimensiones) | XUC |
| | En superficie | Brida trasera (ver dimensiones) | XFW |
| Carcasa y anillo de acero inoxidable AISI 316L | | | XYW |
| ***Identificación*** | | | |
| Etiqueta (TAG) de acero inoxidable, fijada con alambre de acero inoxidable (especificar la inscripción de la etiqueta) | | | XNH |
| ***Vibración*** | | | |
| Relleno de líquido en la caja | Para fluidos de proceso no compatibles con la glicerina - Silicona (1) (2) | | XGV |
| | Para uso con oxidantes - Halocarbono (1) (3) | | XGX |
| | Para uso con contacto eléctrico - Aceite aislante (1) (2) | | XGI |
| | Caja seca preparada para recibir relleno (1) | | XLJ |
| ***Pulsación*** | | | |
| Tornillo limitador de presión en manguito de acero inoxidable Baja frecuencia - Agujero de 0,7 mm (4) (Para baja amplitud y frecuencia constantes) | | Baja frecuencia - Orificio 0,7 mm (4) | XT8 |
| | | Media frecuencia - Orificio 0,5 mm | XT7 |
| | | Alta frecuencia - Orificio 0,3 mm | XT5 |
| ***Fluídos de Procesos Agresivos*** | | | |
| Oxidantes | | Limpeza para uso com oxigênio | X6B |
| ***Certificación*** | | | |
| Material - Certificación por grupo de instrumentos | | | CD1 |
| Calibración - Certificado individual | | | CD4 |
| Certificado de 3 puntos con normas trazables a RBC/INMETRO | | | XN3 |
| Certificado de materiales típicos con copia del certificado de materias primas | | | C6 |
| Certificado de prueba hidrostática - 150% prueba FE, duración 1 minuto | | | XN1 |

Notas: (1) Con tornillo restrictor (XT8) para rangos desde 70 hasta 1000 kgf/cm². Sin no requerido, especificar "sin restrictor".
(2) No puede ser utilizado con fluídos oxidantes.
(3) Específico para utilización en fluídos oxidantes.
(4) Estándar para escalas de 70 a 1000 kgf/cm². Si no se desea, especificar "sin restrictor".

## Selección de Escalas

Ver folleto de Selección de Escalas de Manómetros Industriales E-MI 003.

## Cómo Especificar

**Ejemplo:**

NWR-GL — 100 — 2 — 1/4" BSP — 0-40kgf/cm² — XFF/XZD — AM-2S

| MODELO |
|---|
| N WR-GL |

| ØNOMINAL |
|---|
| 100 mm |

| MONTAJE | CÓD. |
|---|---|
| Local con conexión inferior | 1 |
| Local con conexión traseira | 2 |

Notas: Montaje para superficie o para panel, ver opcionales

| CONEXIÓN |
|---|
| 1/4" NPT |
| 1/4" BSP |
| 1/2" NPT |
| 1/2" BSP |

| ESCALA |
|---|
| Ver folleto Selección de Escalas (E-MI 003) |

| OPCIONALES |
|---|
| Ver tabla de Opcionales |

| ACCESORIOS |
|---|
| Ver folleto específico del accesorio necesario |

**Willy Instrumentos de Medição e Controle Ltda.**
**Una Empresa ASHCROFT® INC.**
Rua João Pessoa, 620 · São Caetano do Sul · SP · Brasil · CEP: 09520-000
Tel.: (55 11) 4224-7412 · Fax: (55 11) 4224-7477
E-mail: exportacion.sa@ashcroft.com · Site: www.ashcroftsudamericana.com

05/23