Termómetros Bimetálicos Comerciales - Modelos BIA (conexión trasera) y BIR (conexión inferior)

Características

Precisión 1,5%



Caja:
Cajas y anillo de acero carbono estampado. Acabado en epoxi negro. Diámetros nominales de 100 y 150 mm. Grado de protección IP 54.

Pantalla:
Aluminio, fondo blanco y marcado negro. Opcionalmente, fondo negro con marcación y puntero blanco (opcional XBD) o bandas de color de advertencia (opcional XZD).

Puntero:
Aluminio, sin ajuste.

Visor:
Vidrio plano.

Sistema sensor:
Bimetal helicoidal.

Montaje:
Local.

Vástago:
Inferior o posterior en acero inoxidable, diámetro de 3/8". Longitud desde 64 mm hasta 610 mm (ver longitud mínima en la "Tabla de Escalas").

Conexión de proceso:
Conexión en latón, opcionalmente en acero inoxidable (opcional XJA). Fije 3/8" o 1/2" NPT o BSP. Deslizante ajustable en el vástago 3/8" o 1/2" NPT o BSP.

Rango de temperatura:
Desde -30°C hasta 500°C
(Ver tabla de Selección de Escalas).

Límites de sobretemperatura:
Ver tabla de Selección de Escalas.

Límite de presión:
10 kgf/cm^2 (por encima de este límite, utilice pocillo termométrico).

Aplicaciones

Medición de temperatura local de aire, agua, aceite, vapor saturado o seco, gases y líquidos no agresivos. En procesos y equipos industriales en general, en ambientes y fluidos no agresivos.

Accesorios

Pozo termométrico:
Evita la deformación del vástago causada por el contacto del fluido con la turbulencia o velocidad excesiva. Preserva el vástago contra la corrosión causada por un fluido químicamente agresivo. Posibilita la retirada del instrumento para mantenimiento sin necesidad de paralizar el proceso.

Dimensiones

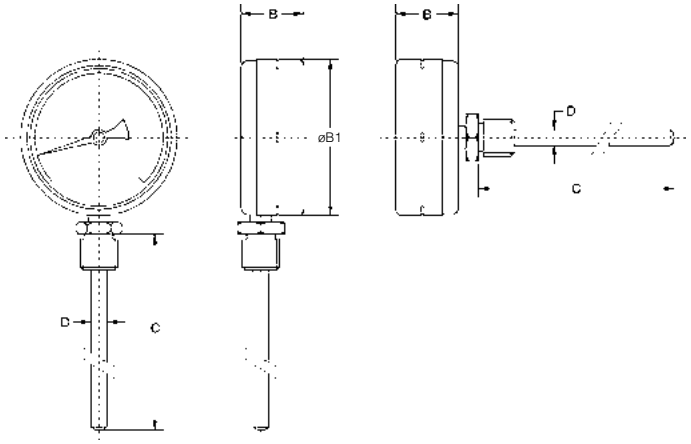

Conexiones	Diámetros	Dimensiones (mm)			
		B1	Ø B1	C	D
Inferior	100	40	100	Variable (*)	3/8"
	150	40	152		
Trasera	100	23	100		
	150	43	152		

Nota: (*) Longitud máxima de 610 mm. Longitud mínima: ver "Tabla de Selección de Escalas". Longitud estándar: vea en "Cómo especificar".

Opcionales

DESCRIPCIÓN		CÓD
Funciones Especiales		
Alerta en la pantalla	Fajas de colores de advertencia (enviar croquis)	XZD
	Fondo negro, con marcación y punteros blancos	XBD
Fluidos de Procesos Agresivos		
Corrosivos para el material del vástago (Sensor)	Conexión en acero inoxidable con Ø 3/8"	XJA
Certificación		
Certificado de conformidad de materiales, garantía y clase de exactitud		CD1
Certificado de 3 puntos con patrones trazables a RBC/INMETRO		CD4
Certificado de 5 puntos con patrones trazables a RBC/INMETRO		XN6
Certificado de 3 puntos con acreditación RBC/INMETRO		XN4
Certificado de 5 puntos con acreditación RBC/INMETRO		XN5
Certificado típico de materiales con copia del certificado de materia prima		C6

Selección de Escalas

Rango de temperatura °C	Menor subdivisión	División numérica	Comp. mínimo del vástago (1)	Límite de sobretemperatura °C
-30 / 50 (2)	1	10	100	130
-10 / 50 (2)	1	10	100	110
0 / 60 (2)	1	10	100	100
0 / 100	2	20	100	200
0 / 120	2	20	100	240
0 / 150	2	30	100	225
0 / 200	5	50	100	300
0 / 250	5	50	100	375
0 / 300	5	50	100	425
0 / 350	5	75	100	425
0 / 400	10	50	100	425
0 / 500 (3)	10	100	100	425

Notas: (1) Cuando es usado con vástago y pozo termométrico de acuerdo con los datos del folleto DA004.
(2) Sólo para el modelo BIA.
(3) Temperatura máxima de funcionamiento continua 425°C. Para uso intermitente, permite leer hasta 500°C.

Cómo Especificar

Ejemplo:

BIA

MODELO	
Trasero	BIA
Inferior	BIR

100

Ø NOMINAL
100 mm
150 mm

69 M

CONEXIÓN	CÓD.
1/2" NPT Fija	69M
1/2" BSP Fija	60M
3/8" NPT Fija	59M
3/8" BSP Fija	50M
1/2" NPT Desliz.	69H
1/2" BSP Desliz.	60H
3/8" NPT Desliz.	59H
3/8" BSP Desliz.	50H

040

LONGITUD ROD.	CÓD.
21/2"	025
4"	040
6"	060
9"	090
12"	120
15"	150
18"	180
24"	240

0 / 100°C

ESCALA
Ver tabla de selección de escalas

XBD

OPCIONALES
Ver tabla de opcionales

-

ACCESORIOS
Ver folleto específico del accesorio necesario

Willy Instrumentos de Medição e Controle Ltda.
Una Empresa ASHCROFT® INC.
Rua João Pessoa, 620 · São Caetano do Sul · SP · Brasil · CEP: 09520-000
Tel.: (55 11) 4224-7412
E-mail: exportacion@ashcroft.com • Site: www.ashcroftsudamericana.com